optimal P650

Optimal

Masina de transplantat arbori

Cerinte utilaj purtator

A Incarcator frontal pe pneuri, senilat sau telescopic

un circuit hidraulic extra, dubla actiune, pentru atasarea frontala a utilajului de baza

- presiune hidraulica de lucru 140 – 180 bar
- debit de ulei 40 – 60 l/min
- sarcina de basculare, aprox. 1.000 kg
- capacitate de ridicare, aprox. 600 kg
- tip de atasament: cadru pentru schimb rapid sau cadru pentru atasare fixa
- comanda valve electro – hidraulice, intrerupator electric

B Tractor agricol

un circuit hidraulic extra, dubla actiune, pentru atasarea posterioara a accesoriului

- presiune hidraulica de lucru 140 – 180 bar
- debit de ulei 40 – 60 l/min
- capacitate motor aprox. 40 CP
- tip de atasament cadru de ridicare HG1500 cu sina laterala de culisare
- comanda 3 supape hidraulice pentru cadrul de ridicare intrerupator electric pentru transplantator
- echipament auxiliar pompa hidraulica si rezervor de ulei conectate la priza de putere

C Variante speciale de atasament

la vehiculul purtator – se executa la comanda

*Producatorul isi rezerva dreptul de a aduce modificari ale produselor fara notificari prealabile.

optimal P650

Optimal

Masina de transplantat arbori

Dimensiuni de baza

diametrul superior balot, aprox.	A	65	55	45 cm
adancime balot, aprox	B	30	28	23 cm
inaltimea de lucru	C	66	65	64 cm
latimea de lucru, pozitie inchisa	D	73	73	73 cm
latimea de lucru, pozitie deschisa	E	140	135	130 cm
deschiderea maxima a cadrului	F	64	59	54 cm
diametru interior, cadru	G	43	37	32 cm
greutate, gol		270	260	250 kg
volum balot radicular		0,065	0,046	0,027 m³
numar de sape		2	2	2

Dotari speciale:

- inaltime de lucru mica
- lame sapatoare interschimbabile
- suport balot radicular hidraulic
- rulmenti ce nu necesita gresare, rezistenti la abraziune

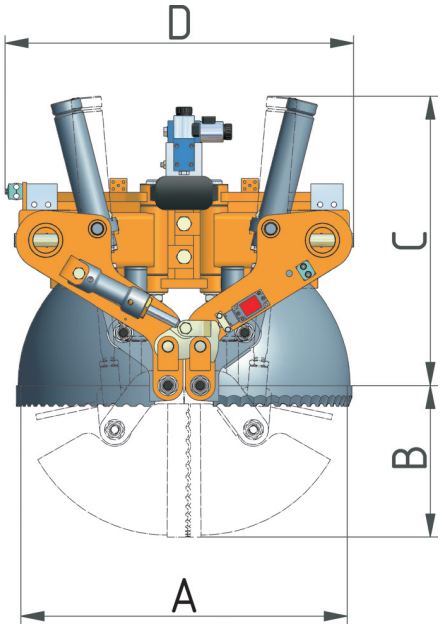

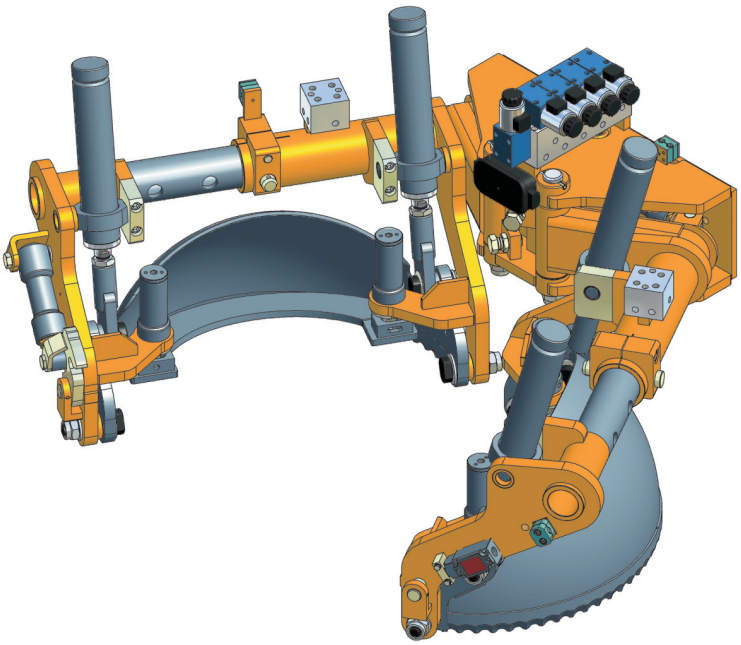

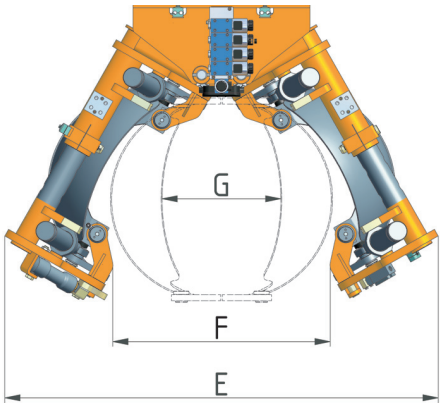

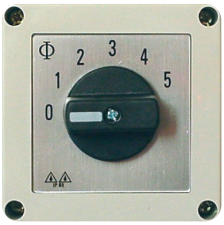

Comanda electronica

In Romania prin:

Gepetto® consult
Împreună Pentru Natură®

Vanzare, consiliere si service

Gepetto® Consult S.R.L
Str. Lunga Nr. 179
500051 – Brasov, Romania
Tel.: +40 730 188888
Tel./Fax. +40 368 413505
+40 268 477983
Web: www.gp2.ro
E-mail: info@gp2.ro

Producator:

Optimal

Optimal-Vertrieb Opitz GmbH
Eysölden M 41
91171 Thalmässing
Deutschland
Tel. +49 91 73/79 18 0
Fax. +49 91 73/79 18 49
info@opitz-optimal.com
www.opitz-optimal.com